ThermoX® Lite.

Einbaugehäuse für unterschiedliche Deckenkonstruktionen.

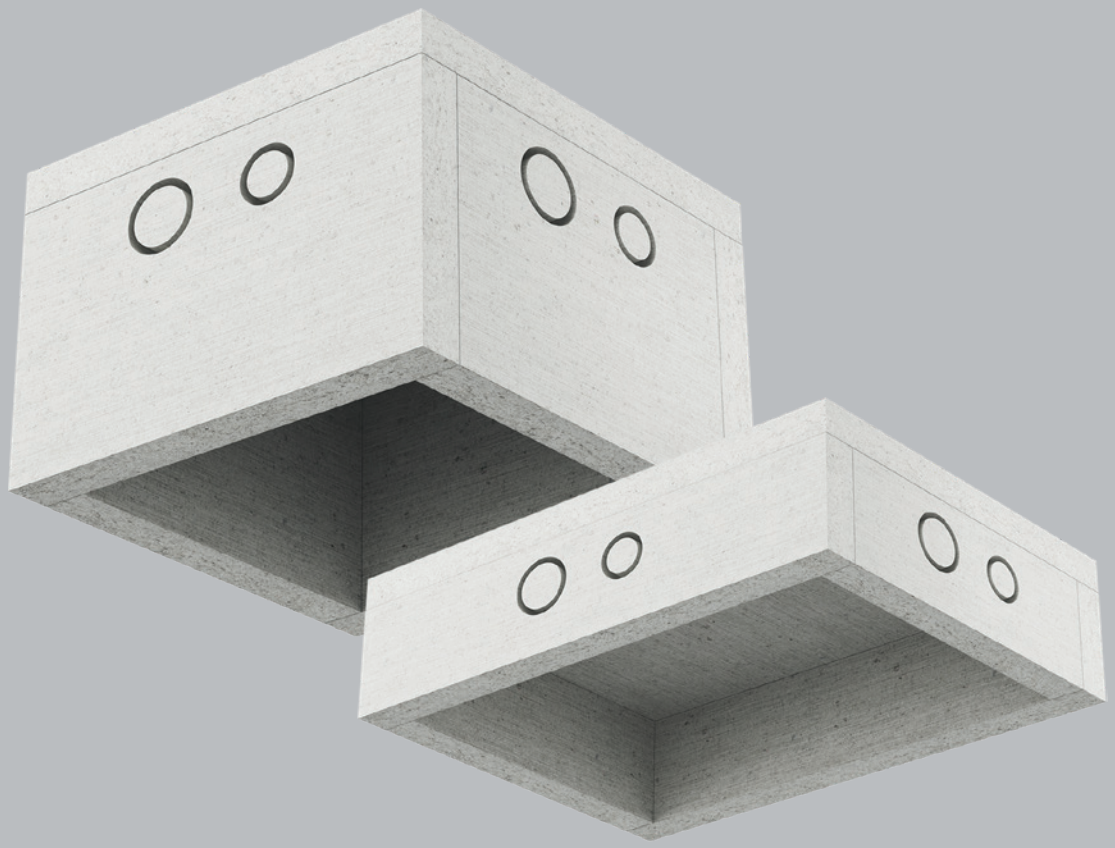

Die neue Produktlinie ThermoX® Lite ist als temperaturresistentes Gehäuse für Einbauleuchten konzipiert. Mit ihren einschlagbaren Rohreinführungen ist sie einzigartig auf dem Gipsfaser-Markt. Diese Serie wurde für den flexiblen Einbau von starren und schwenkbaren Leuchten mit unterschiedlichen Einbautiefen entwickelt und geprüft, damit die maximale Lebensdauer erreicht werden kann.

AGRO
... your quality-connection

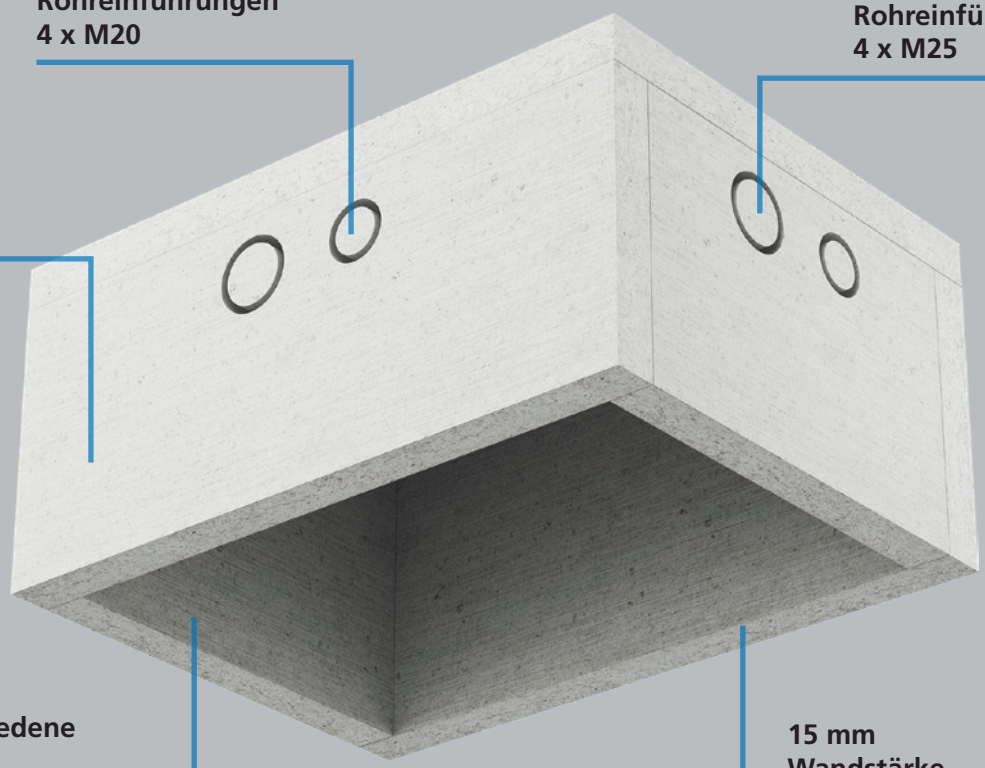

ThermoX® Lite

- Vorgebohrte M20 und M25 Rohreinführungen
- Mit den gängigsten LED-Spots geprüft
- Für gedämmte und ungedämmte Hohldecken und Unterdecken
- Baustoffklasse A2-s1, d0, anwendbar als vorbeugender Brandschutz
- Geschlossenes Einbaugehäuse trotz Rohreinführungen

Länge x Breite x Tiefe	**150 x 150 x 110 mm**	**170 x 170 x 65 mm**	**170 x 170 x 110 mm**	**230 x 170 x 65 mm**	**230 x 170 x 110 mm**
Tiefe innen	95 mm	50 mm	95 mm	50 mm	95 mm
Länge innen	120 mm	140 mm	140 mm	200 mm	200 mm
Breite innen	120 mm	140 mm	140 mm	140 mm	140 mm
Einbauöffnung	115 x 115 mm	135 x 135 mm	135 x 135 mm	195 x 135 mm	195 x 135 mm
Geräte-Einbautiefe	90 mm	45 mm	90 mm	45 mm	90 mm
Wandstärke	15 mm	15 mm	15 mm	15 mm	15 mm
Deckenstärke	15 mm	15 mm	15 mm	15 mm	15 mm
Ausbrechöffnung M20	4	4	4	4	4
Ausbrechöffnung M25	4	4	4	4	4
Art.-No.	**9340-01**	**9340-02**	**9340-03**	**9340-04**	**9340-05**
E-No.	372 912 309	372 912 319	372 912 329	372 912 339	372 912 349
Verpackung innen/Versand	- / 5	- / 5	- / 5	- / 5	- / 5

© AGRO 06.2022 Irrtum und technische Änderungen vorbehalten. WmD FLY.THERMOXLITE.D 1.5

AGRO AG
CH-5502 Hunzenschwil
Tel. +41(0)62 889 47 47 · Fax +41(0)62 889 47 50
www.agro.ch · info@agro.ch
Member of **KAISER GROUP**

AGRO
... your quality-connection